組織機構図［本所］

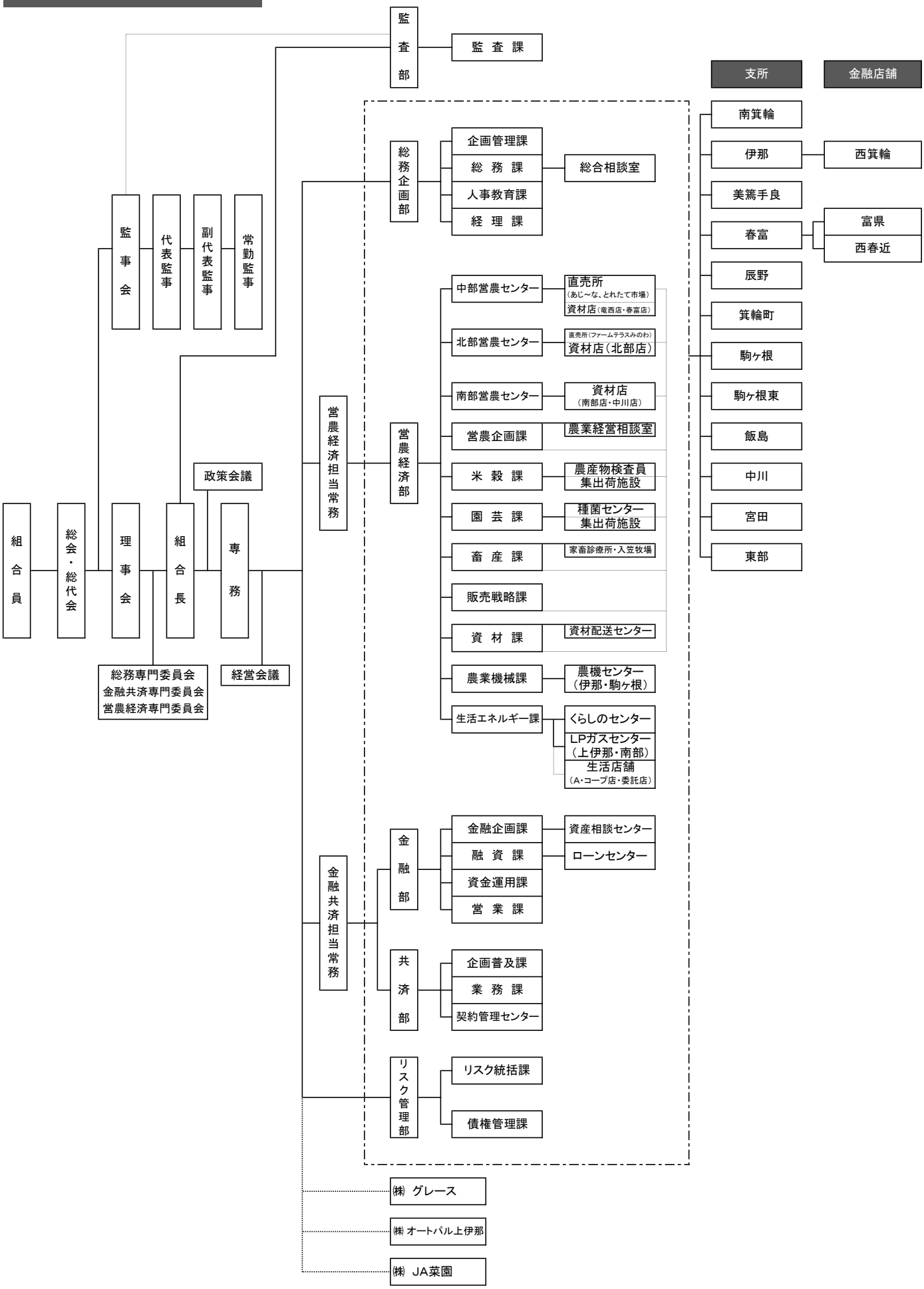
組合員
総会・総代会
理事会
監事会
代表監事
副代表監事
常勤監事
組合長
専務
政策会議
経営会議
総務専門委員会
金融共済専門委員会
営農経済専門委員会
監査部
監査課
営農経済担当常務
総務企画部
企画管理課
総務課
人事教育課
経理課
総合相談室
営農経済部
中部営農センター
直売所
（あじ～な、とれたて市場）
資材店（竜西店・春富店）
北部営農センター
直売所（ファームテラスみのわ）
資材店（北部店）
南部営農センター
資材店
（南部店・中川店）
営農企画課
農業経営相談室
米穀課
農産物検査員
集出荷施設
園芸課
種苗センター
集出荷施設
畜産課
家畜診療所・入笠牧場
販売戦略課
資材課
資材配送センター
農業機械課
農機センター
（伊那・駒ヶ根）
生活エネルギー課
くらしのセンター
LPガスセンター
（上伊那・南部）
生活店舗
（A・コープ店・委託店）
金融共済担当常務
金融部
金融企画課
融資課
資金運用課
営業課
資産相談センター
ローンセンター
共済部
企画普及課
業務課
契約管理センター
リスク管理部
リスク統括課
債権管理課
㈱ グレース
㈱ オートパル上伊那
㈱ JA菜園
支所
南箕輪
伊那
美篶手良
春富
辰野
箕輪町
駒ヶ根
駒ヶ根東
飯島
中川
宮田
東部
金融店舗
西箕輪
富県
西春近